B-07 הגבהת תא בקרה

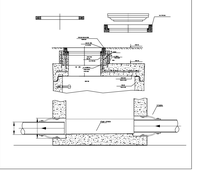

w-25A חיבור בין צנרת פלדה לפוליאתילן

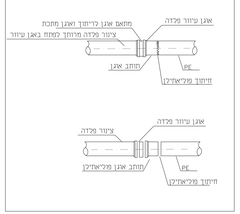

B-05 מפל בקיר תומך

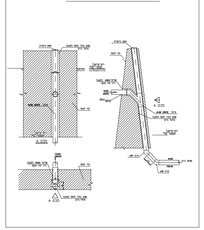

B-04 עמוד סימון של סיום קו הביוב במגרש

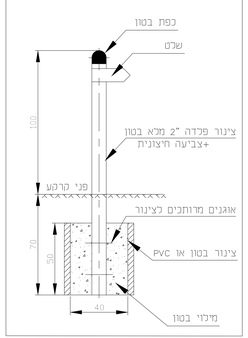

B-03 תא בקרה עם מפל חיצוני

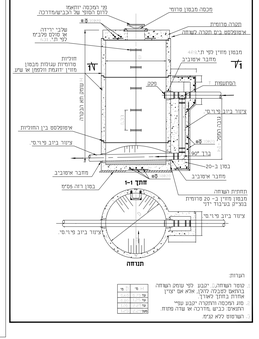

B-02 תא בקרה עם מפל פנימי

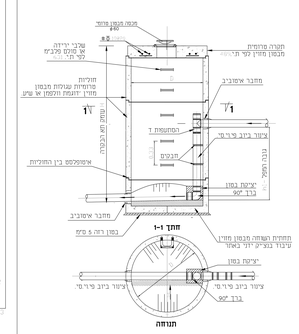

B-01 תא בקרה טיפוסי לביוב

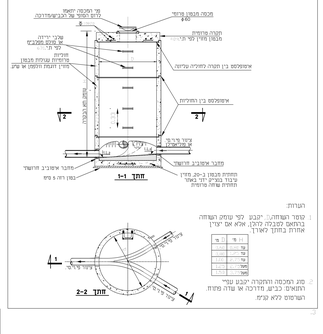

B-08 תא בקרה יצוק באתר

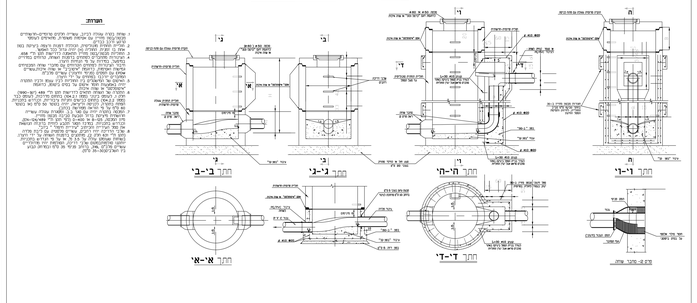

B-09 תא בקרה טיפוסי לביוב כולל הכנה לחיבור בעתיד

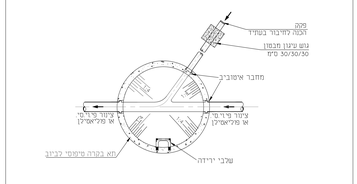

B-10 שסתום אויר על קו סניקה לביוב

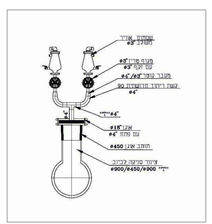

B-11 מחבר שוחה גמיש

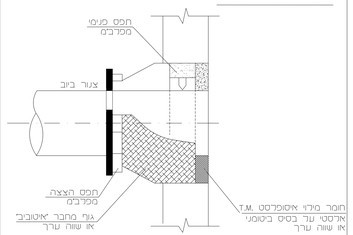

W-22 חתך תעלה אופייני לתנחת צנרת

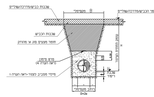

מבנה ריוחים מגיון מפשטר לצינרות בגישים ובדוכות מגלים

| מ"מ | מ"מ | מ"מ |