מס'	שינוי	תאריך

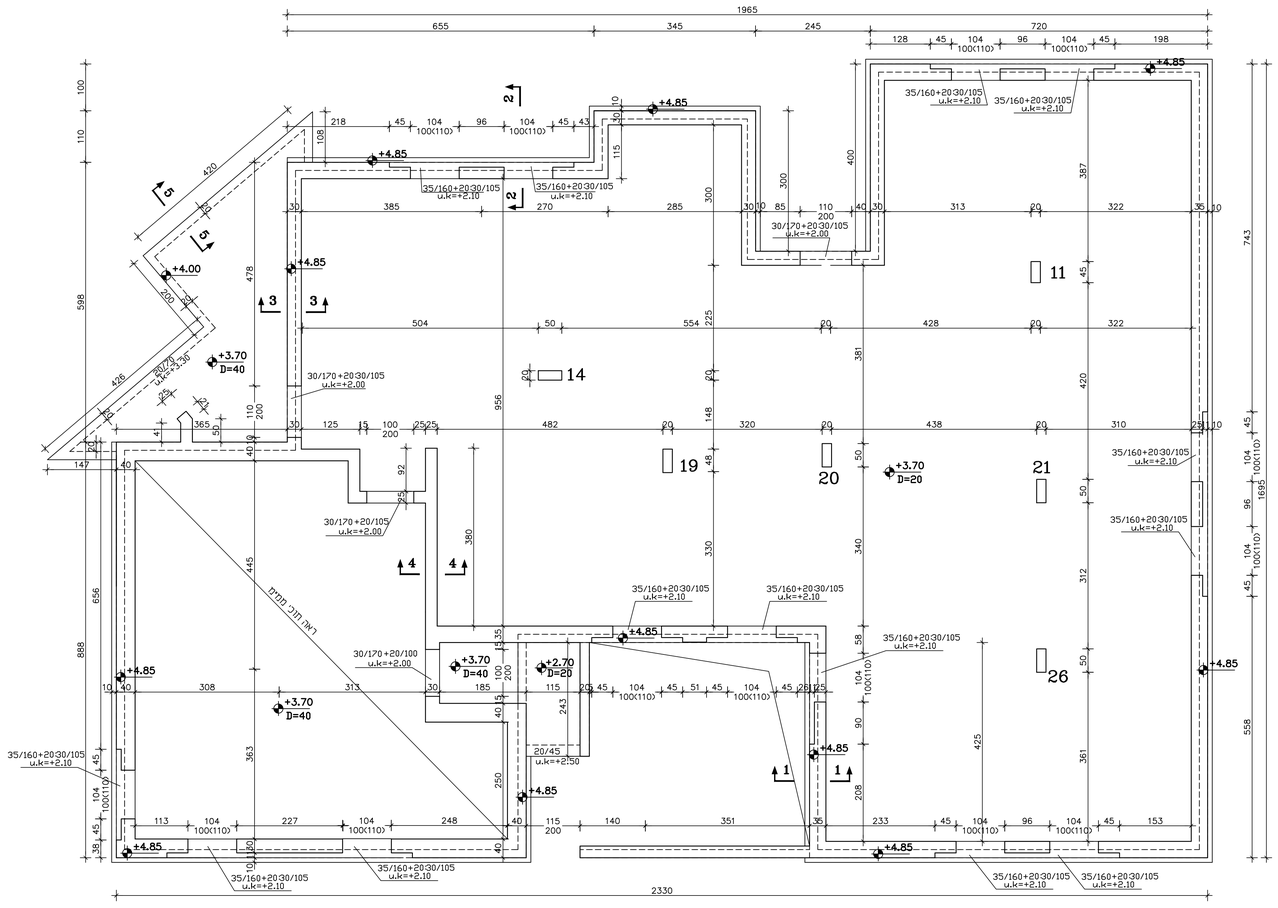

תוכנית תקרה 1 : 50

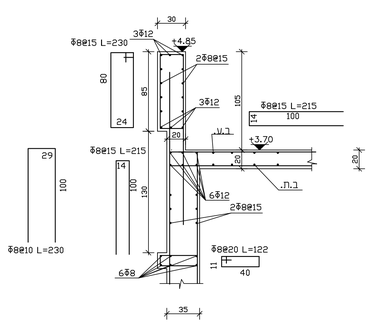

חתך 1-1 1 : 25

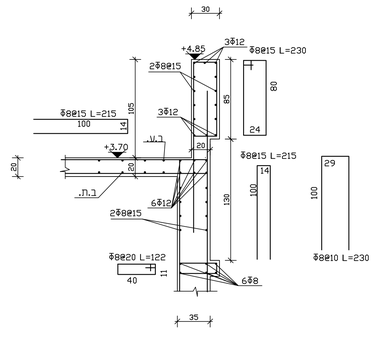

חתך 2-2 1 : 25

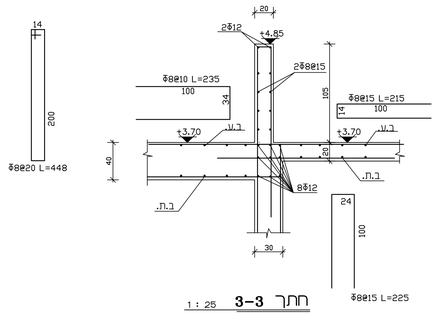

חתך 3-3 1 : 25

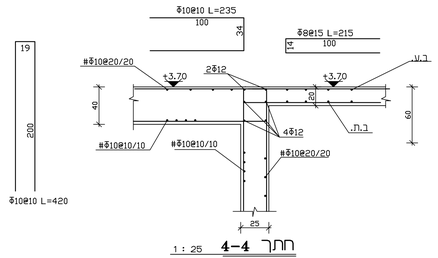

חתך 4-4 1 : 25

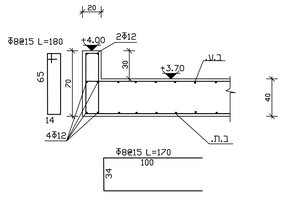

חתך 5-5 1 : 25

הערות כלליות:

1. אין לבצע כלא היתך בנייה מאושר, ביצוע עבודות יעשה בפיקוח מהנדס צמוד, ובנוכחות מנהל עבודה מוסמך.
2. יש להזמן את המהנדס המתכנן במהלך ביצוע יסודות, דיפון ועבודות עפר.
3. קשירת מבנה תבוצע ע"פ תוכנית אדריכלית בלבד, ע"י מודד מוסמך.
4. האריקת יסוד על פי תוכנית יועץ החשמל.
5. מיקום פתחים, צינורות, מעברים, צמיגים ומערכות יבוצעו ע"פ תוכניות אדריכלות ויועצים.
6. יש לבצע איטום לפי הנחיות יועץ האיטום.

הערות :

1. סוג הבטון בתחרה ובקורות ב-30 דרגת חשיפה 3
2. עובי כיסוי הבטון 3 סמ'.
3. יש לקרוא תכ' זו יחד עם תכ' קונסטרוקציות מתאימות.

מקרא לעמודים וקירות:

- קיר או עמוד נפסק
- קיר או עמוד ממשיך
- קיר או עמוד צומח

לבצע ○ | נמכרז ● | לעיון ○

שם הפרויקט :

מרכז הפנלה מואז מגידו

שם הגליון :

תכנית תקרה
במפלסים +3.70 , +2.70
חתכים ופרטים

קנ"מ: 1 : 50	תאריך: 24/03/22
מס' תכ: 1543-4	מהדורה מספר: 1

ויקטור בורביע מהנדסים בע"מ
מושב בת-שלמה
ד.נ חוף כרמל 30992
טל: 052-2450876
04-6415359
פקס: 073-2404934
E-mail: boorbia.v@gmail.com